## Fundament F91

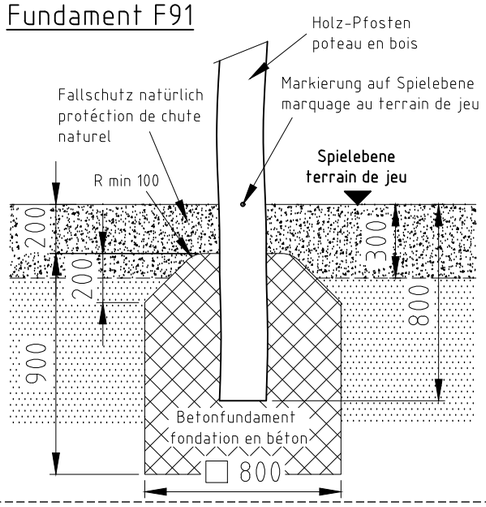


## Fundament F91.1

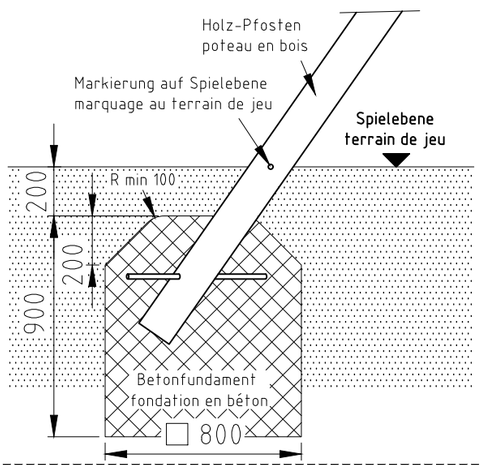


H= Fallhöhe
H= espace de chute

Aufprallfläche 0-200cm /
Schichtdicke min. 30cm
espace de chute 0-200cm /
épaisseur minimale de couche 30cm

## Fundament F91.2

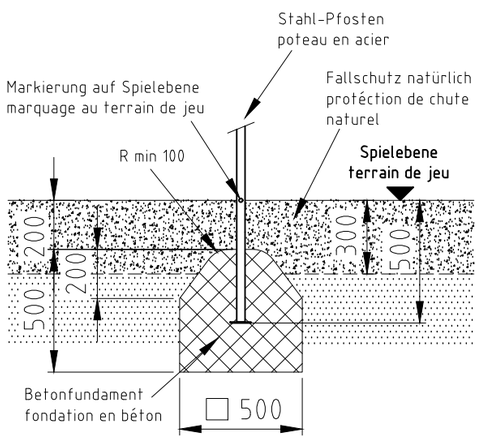


## Detail A

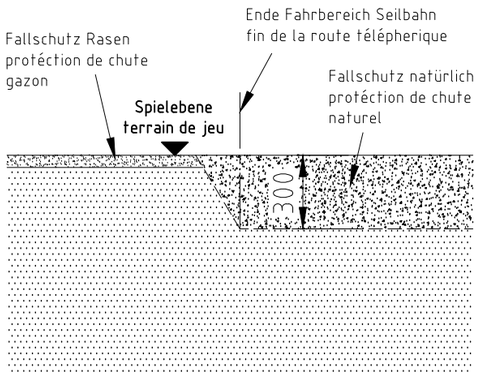


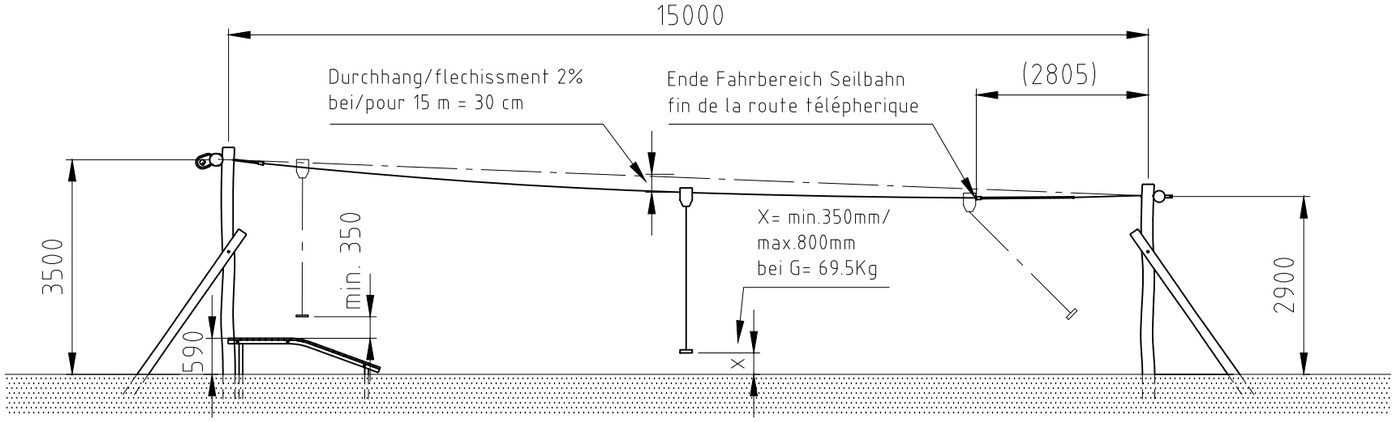


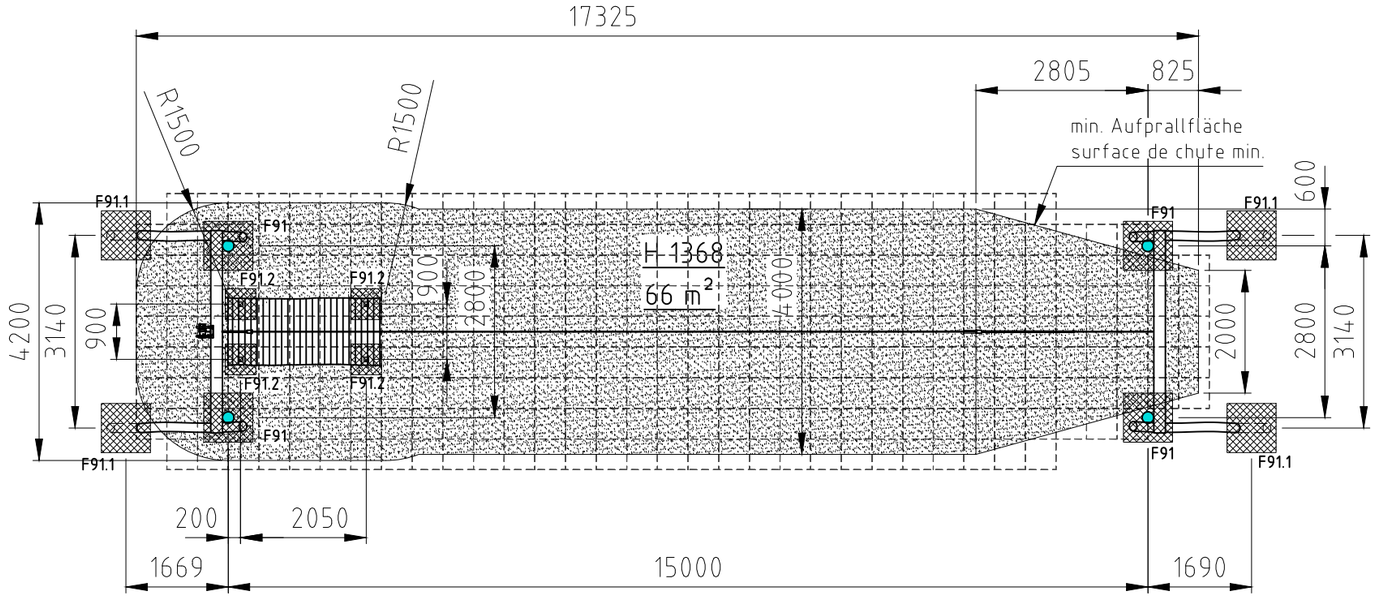


| Norm: | | Datum | Name | Objekt: |
|---|---|---|---|---|
| SN EN 1176-1:2018<br>SN EN 1177:2018 | Gez | 02.06.2020 | sa | 40210-001-n Seilbahn 15m, mit Startrampe |
| | Sachbearbeiter | | | |


Spiel- und Sportgeräte AG
CH-6212 St. Erhard
Tel 041 925 14 00
info@buerli.swiss


© by www.buerli.swiss

Auftraggeber: natürlicher Fallschutz / protéction de chute naturel

Fundation

M: 1:100

Layout: 1 A3

Offerte/Auftrag: | Zeichn-Nr.: 112928 | Index: A