H= Fallhöhe
H= espace de chute

Aufprallfläche 0-200cm /
Schichtdicke min. 30cm
espace de chute 0-200cm /
épaisseur minimale de couche 30cm

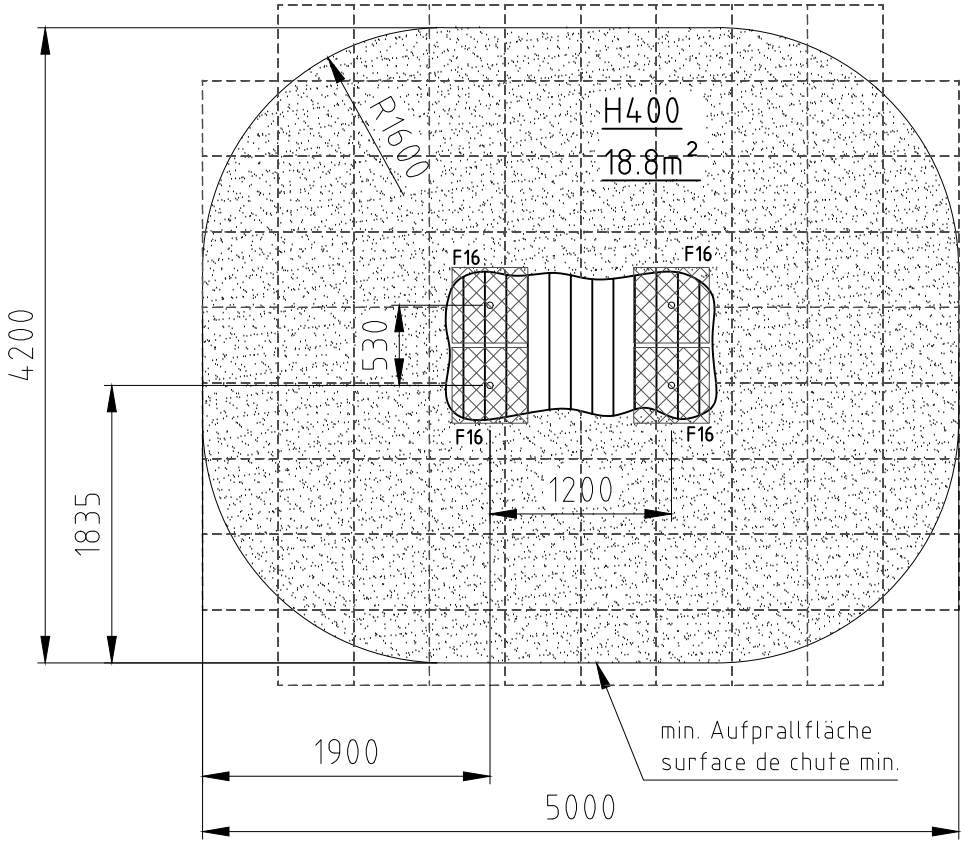

Fundament F16

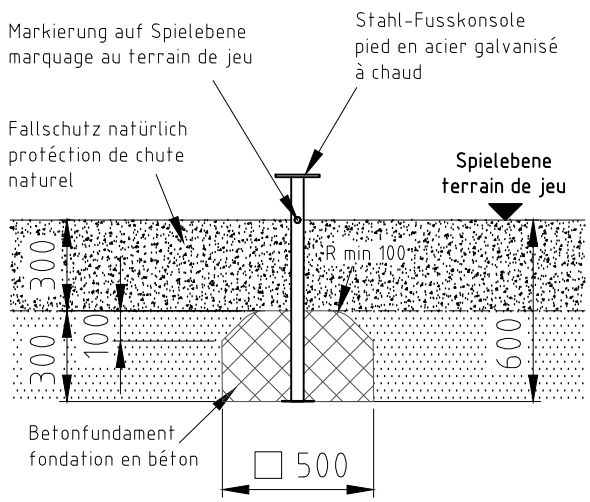

Norm:		Datum	Name	Objekt:
SN EN 1176-1:2018 SN EN 1177:2018	Gez	09.09.2022	js	40390-001-n Podest geschwungen
	Sachbearbeiter			

Spiel- und Sportgeräte AG
CH-6212 St. Erhard
Tel 041 925 14 00
info@buerli.swiss

© by www.buerli.swiss

Auftraggeber:
natürlicher Fallschutz / protéction de chute naturel

Fundation
M: 1:50
Layout: 1 A4q

Offerte/Auftrag: | Zeichn-Nr.: 124458 | Index: -